PLANÈTE DIFFUSION

LE BIEN-ÊTRE À VOTRE PORTÉE

MANUEL D'UTILISATION

SPA Balnéothérapie - By Planète Diffusion



06.10.54.17.23 | tentes49@gmail.com | www.planetediffusion.fr

Créateur de moments de bien-être

PLANÈTE DIFFUSION

LE BIEN-ÊTRE À VOTRE PORTÉE

INTRODUCTION

Nous vous remercions sincèrement pour l'acquisition de votre spa et pour la confiance que vous nous accordez. Conçus avec soin, nos spas ont été pensés pour vous offrir confort, détente et bien-être au quotidien.

Nous vous invitons à lire attentivement ce guide afin de profiter pleinement de leurs fonctionnalités et d'en assurer une utilisation optimale et durable.
Nous vous souhaitons de précieux moments de relaxation.

En cas de question ou de besoin d'informations complémentaires, une FAQ est disponible sur notre site internet pour vous accompagner.

Créateur de moments de bien-être

PLANÈTE DIFFUSION
— LE BIEN-ÊTRE À VOTRE PORTÉ —

PRÉVENTION DES RISQUES

POUR ÉVITER UNE ÉLECTROCUTION

- La prise électrique ou le tableau électrique doivent être placés à au moins 2 mètres du spa.
- Le spa doit être placé à au moins 2 mètres de toute surface ou équipement en métal.
- Tous les appareils électriques et électroniques (enceintes, lampes, téléphone, etc.) doivent être situés à au moins 2 mètres du spa.
- Ne placez jamais le spa sur des conduites souterraines ou à proximité d'installations électriques enterrées.
- Votre spa doit être raccordé à un disjoncteur différentiel adapté, conforme aux normes électriques Françaises en vigueur.
- Les branchements électriques doivent être réalisés ou vérifiés par un électricien qualifié.
- Installez votre spa dans un lieu permettant un drainage adéquat, afin d'éviter tout risque d'infiltration ou de contact avec les composants électriques.

POUR ASSURER LA SÉCURITÉ DE VOS ENFANTS

- Vous êtes responsable de l'utilisation et du stockage des produits chimiques.
- Les enfants doivent toujours être placés sous la surveillance constante d'un adulte.
- Pour éviter tout risque de noyade, empêchez l'accès au spa aux enfants en votre absence.
- Il est recommandé d'utiliser une eau à température plus basse pour les jeunes enfants, plus sensibles à la chaleur. Vérifiez toujours la température de l'eau avec un thermomètre avant utilisation.
- Pour la sécurité de vos enfants, refermez toujours la couverture après chaque utilisation.
- Ne laissez jamais les enfants monter ou jouer sur la couverture du spa.

POUR ÉVITER LES BLESSURES

- Ne pas utiliser de verre ou d'objets fragiles autour du spa. Privilégiez des verres en plastique ou en carton pour plus de sécurité.
- Ne retirez jamais les grilles d'aspiration ni aucun autre composant du spa. Une grille endommagée ou retirée peut provoquer de graves blessures par aspiration.
- La température de l'eau ne doit jamais dépasser 38 °C. Une température comprise entre 36 °C et 38 °C est idéale et sans danger pour un adulte. Pour les enfants ou lors d'une utilisation prolongée (+ de 30 minutes), privilégiez une température inférieure.

RECOMMANDATIONS GÉNÉRALES POUR VOTRE SANTÉ ET VOTRE SÉCURITÉ

- Les températures idéales pour un adulte sont comprises entre 33 °C et 36 °C.
- La consommation d'alcool, de drogues ou de médicaments avant ou pendant l'utilisation du spa peut entraîner des étourdissements, une perte de connaissance et un risque de noyade.
- Les personnes en surpoids, souffrant de problèmes cardiaques, d'hypertension, de diabète ou de troubles circulatoires doivent consulter un médecin avant toute utilisation du spa.
- Si vous suivez un traitement médical, demandez l'avis de votre médecin, certains médicaments pouvant provoquer somnolence, baisse de tension ou modification du rythme cardiaque.
- Les personnes souffrant de blessures ouvertes, d'infections ou de maladies contagieuses ne doivent pas utiliser le spa.
- Une eau mal désinfectée ou un mauvais équilibre chimique peut favoriser le développement de bactéries et présenter un risque pour la santé.
- Une utilisation prolongée peut entraîner une hyperthermie (élévation excessive de la température interne du corps au-delà de 37 °C).

PARMI LES SYMPTÔMES DE L'HYPERTHERMIE :

Somnolence, fatigue, apathie, maux de tête, nausées, augmentation de la température du corps.

LES CONSÉQUENCES DE L'HYPERTHERMIE :

- Perte de conscience et risque de noyade.
- Risque pour la femme enceinte et pour le développement du fœtus.
- Incapacité physique à sortir du spa.
- Méconnaissance du danger encouru.
- Diminution de la perception de la chaleur et du besoin de sortir du spa.

- Il est interdit de sauter ou de plonger dans le spa.
- Nettoyez réguièrement les abords du spa et assurez un bon drainage pour éviter les surfaces glissantes et les chutes.
- Il est essentiel de maintenir l'équilibre chimique de l'eau pour garantir votre sécurité et préserver votre spa.
- Recouvrez le spa avec la couverture lorsqu'il n'est pas utilisé afin de préserver la température et la qualité de l'eau.
- Ne dépassez jamais le nombre maximum de personnes autorisées ni la charge maximale indiquée pour votre spa. Le dépassement peut endommager la structure et déséquilibrer chimiquement l'eau.

Créateur de moments de bien-être

PLANÈTE DIFFUSION

LE BIEN-ÊTRE À VOTRE PORTÉE

TABLE DES MATIÈRES

01 **CONSIGNES IMPORTANTES DE SÉCURITÉ** 05

1.1) Consignes de sécurité électriques 06

1.2) Sécurité des enfants – Prévention des blessures 07

02 **INSTALLATION DU SPA** 08

03 **ACCÈS AU COMPARTIMENT TECHNIQUE** 09

04 **RACCORDEMENTS ÉLECTRIQUES** 11

05 **REMPLISSAGE & MISE EN SERVICE** 13

5.1) Clavier de commande 17

06 **FONCTIONNALITÉS OPTIONNELLES** 19

07 **ENTRETIEN DU SPA** 21

7.1) Équilibre et pH de l'eau 22

7.2) Gestion de l'entretien 23

7.3) Vidange du spa 25

7.4) Entretien des appuis-têtes 26

7.5) Entretien de la coque 27

7.6) Hivernage du spa 28

08 **GARANTIE ET SAV** 29

09 **DIAGNOSTIC D'INSTALLATION** 30

01 CONSIGNES IMPORTANTES DE SÉCURITÉ

Pour chaque installation de spa, les consignes de sécurité doivent être absolument respectées.

MISE EN GARDE

Il est impératif que l'étiquette de sécurité soit apposée de manière **permanente dans un emplacement visible** par tous les utilisateurs du spa.

L'utilisation du spa peut présenter des risques pour les femmes enceintes, les personnes souffrant de troubles cardiaques, les jeunes enfants, ainsi que les personnes sous l'influence de l'alcool, de drogues ou de médicaments.

En cas de traitement médical, il est recommandé de consulter un **professionnel de santé** avant toute utilisation.

⚠ ATTENTION ⚠

Pendant votre grossesse : Par précaution, demandez l'avis de votre médecin avant d'utiliser le spa.

PRÉVENTION DE LA NOYADE

La chaleur du spa peut amplifier les effets de l'alcool, des drogues ou de certains médicaments.

Sortez immédiatement en cas de malaise, de vertige ou de somnolence.

PRÉVENTION DE LA NOYADE DES ENFANTS

Ne laissez jamais vos enfants sans surveillance près d'un spa.

Pensez à couvrir votre spa avec sa couverture après chaque utilisation.

PLANÈTE DIFFUSION
LE BIEN-ÊTRE À VOTRE PORTÉE

CONSIGNES DE SÉCURITÉ ÉLECTRIQUE

Consignes de sécurité électrique :

- L'alimentation électrique (prise ou tableau) doit être située à au moins **2 mètres** du spa.
- Le spa doit être installé à au moins **2 mètres** de toute surface ou équipement métallique.
- Tout appareil électrique ou électronique (radio, éclairage, télévision, téléphone, etc.) doit être maintenu à une distance minimale de **2 mètres** du spa.
- N'installez **jamais** le spa au-dessus de conduites souterraines ou à proximité d'installations enterrées.
- Le spa doit être protégé par un **disjoncteur différentiel** adapté, conforme aux normes en vigueur, et raccordé par un **électricien qualifié.**
- Choisissez un emplacement permettant une **vidange efficace**, sans risque d'infiltration ou d'endommagement des composants électriques.



SÉCURITÉ | BIEN-ÊTRE | TRANQUILLITÉ

Créateur de moments de bien-être

01 1.2 SÉCURITÉ DES ENFANTS - PRÉVENTION DES BLESSURES

SÉCURITÉ DES ENFANTS

Vous êtes responsable de la sécurité de toute personne utilisant le spa, ainsi que de la manipulation et du stockage des produits de traitement.

- Les enfants doivent utiliser le spa uniquement **sous la surveillance constante d'un adulte.**
- Empêchez tout accès non surveillé au spa afin de **prévenir les risques de noyade.**
- Pour les jeunes enfants, réglez une **température d'eau plus basse** et vérifiez-la systématiquement à l'aide d'un thermomètre avant chaque utilisation.
- Informez les enfants que les **surfaces mouillées** peuvent être **glissantes** à l'entrée et à la sortie du spa.

PRÉVENTION DES BLESSURES

- Ne placez pas et n'utilisez pas d'**objets en verre** à proximité du spa.
- Ne retirez jamais les **grilles d'aspiration.**
- Température maximale de l'eau : **38 °C** (idéalement entre 33 et 36 °C).
- **Vérifiez la température** de l'eau avec un thermomètre avant utilisation.
- N'utilisez pas le spa sous l'effet de **l'alcool, de drogues ou de médicaments.**
- **Avis médical** recommandé pour les femmes enceintes et les personnes souffrant de problèmes de santé.
- Entrez et sortez du spa **calmement et prudemment.**
  Il est interdit de plonger ou de sauter.
- Respectez le **nombre maximal d'utilisateurs** indiqué pour votre spa et veillez à maintenir une **eau propre et correctement traitée.**

Une surveillance active, des règles claires et un entretien rigoureux de votre spa sont essentiels pour garantir des moments de détente en toute sécurité.

INSTALLATION DU SPA

SUPPORT

Une fois rempli, le spa peut peser entre 1 et 2 tonnes selon le modèle.

Il doit être installé sur une dalle en **béton armé, plane et de niveau.**

Cette base solide garantit votre sécurité et conditionne la validité de la garantie de votre spa.

- Épaisseur recommandée : **12 à 15 cm**
- Tolérance de niveau : **5 mm maximum**

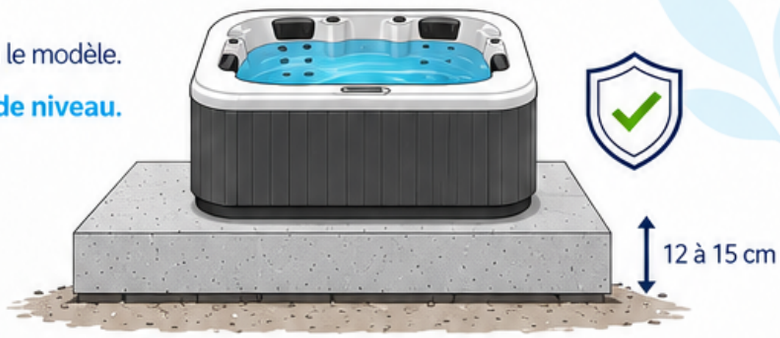

Dalle en béton armé, plane et de niveau
– Tolérance 5 mm max

IMPLANTATION DU SPA

- Prévoir une dalle adaptée aux dimensions du spa.
- En terrasse, le sol doit supporter au minimum **450 kg/m²**.
- Les terrasses en bois ne sont pas compatibles.

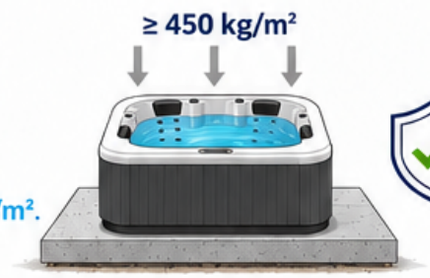

Prévoir une dalle adaptée aux dimensions du spa
En terrasse, le sol doit supporter au minimum 450 kg/m².



Les terrasses en bois ne sont pas compatibles.

GESTION DE L'EAU

- Installer le spa dans une zone permettant une **vidange sécurisée.**
- En intérieur : prévoir une évacuation adaptée et une ventilation (VMC).
- En extérieur : assurer l'évacuation des eaux de pluie et de ruissellement pour préserver l'installation.



Évacuation adaptée et VMC

Évacuation des eaux de pluie et de ruissellement

ACCÈS COMPARTIMENT TECHNIQUE

- Maintenir un accès dégagé et permanent aux éléments techniques pour faciliter l'entretien et le dépannage.



GUIDE D'INSTALLATION SPA & SPA DE NAGE

1 ÉTAPE 1

LOCALISER LE COFFRET ÉLECTRIQUE

Repérez l'emplacement du coffret électrique à l'aide du plan d'installation.

Le coffret est situé à l'intérieur de l'habillage du spa.

- Dévissez les 3 vis du panneau.
- Retirez délicatement le panneau.
- Si votre spa est équipé d'enceintes, débranchez leurs connecteurs avant de déposer complètement le panneau.



2 ÉTAPE 2

RACCORDEMENT ÉLECTRIQUE

Ouvrez le coffret électrique.

Le schéma de raccordement est présent à l'intérieur du couvercle.

Les cavaliers (jumpers) sont déjà configurés selon la tension commandée.

Si la tension n'a pas besoin d'être modifiée, il suffit de **raccorder l'alimentation électrique** conformément au schéma.

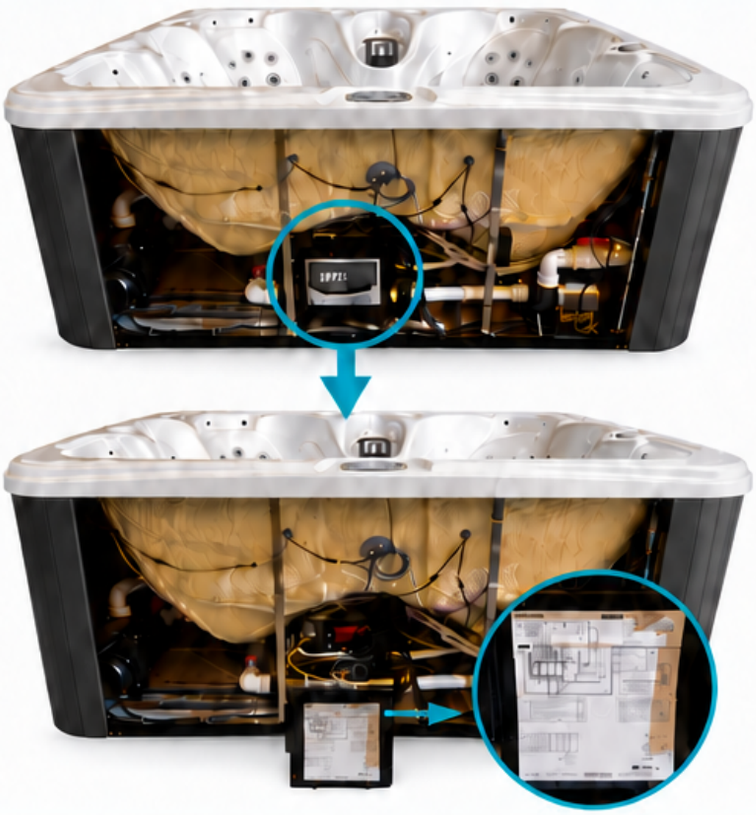

IMPORTANT : Toute installation électrique doit être réalisée par un professionnel qualifié et conforme aux normes en vigueur (NF C 15-100).

GUIDE D'INSTALLATION SPA & SPA DE NAGE

3 ÉTAPE 3

RACCORDEMENT ÉLECTRIQUE SELON LE MODÈLE DU COFFRET

Si le schéma présent à l'intérieur du couvercle du coffret (étape 2) n'est pas suffisamment clair, veuillez vérifier le modèle du coffret (indiqué sur l'étiquette ci-contre), puis raccordez l'alimentation électrique selon les guides ci-dessous.



110V – RACCORDEMENT

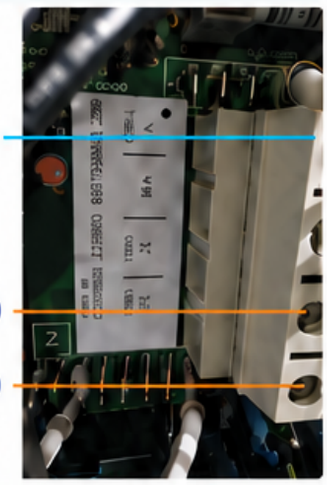

BP2000G1

- J20 se connecte à J37 (liaison)
- J38 se connecte à J42 (liaison)
- A2.UP

220V – RACCORDEMENT

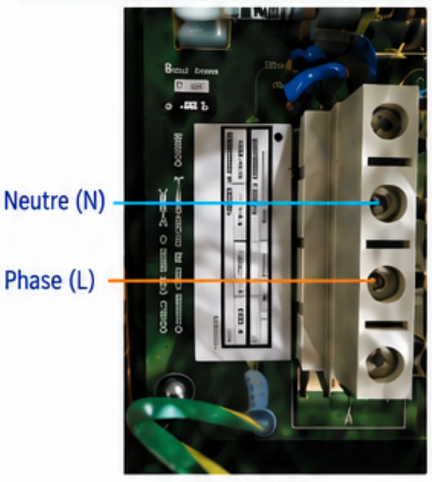

BP21P4BC

- J41 se connecte à J12 (liaison)
- J60 se connecte à J36 (liaison)
- J51 se connecte à J88 (liaison)
- J52 se connecte à J62 (liaison)
- A2.UP
- A5.UP

220V – RACCORDEMENT

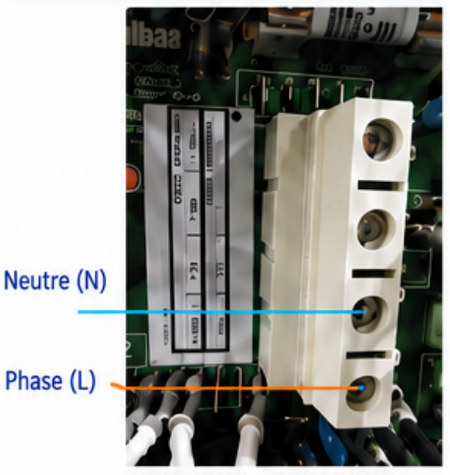

BP2100G0 BP2100G1
BP6013G1 BP6013G3

- J41 se connecte à J53 (liaison)
- J60 se connecte à J12 (liaison)
- J51 se connecte à J58 (liaison)
- J52 se connecte à J36 (liaison)
- A2.UP
- A5.UP

IMPORTANT : Toute installation électrique doit être réalisée par un professionnel qualifié et conforme aux normes en vigueur (NF C 15-100).

380V – RACCORDEMENT

Selon le modèle de coffret, effectuez les raccordements d'alimentation électrique conformément aux schémas et repères ci-dessous.

380V – RACCORDEMENT

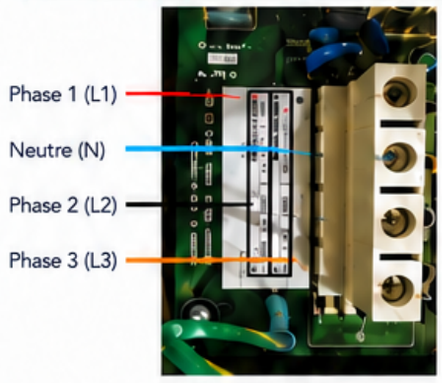

BP21P4BC

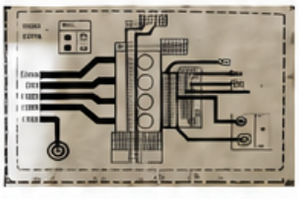

Mettre A2 et A5 sur OFF (vers le bas)

J60 connecter à J79, J41 connecter à J54 (liaison)
Retirer les deux fils (jumper) : J51 à J88, J52 à J62

380V – RACCORDEMENT

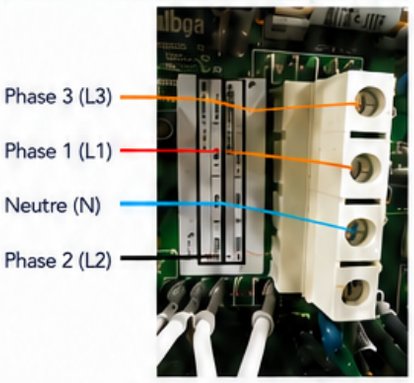

BP2100G0 BP6013G1

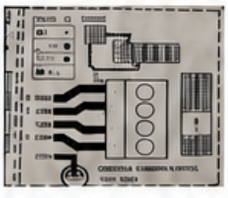

Mettre A2 et A3 sur ON (vers le haut), A5 sur OFF (vers le bas)

J41 connecter à J54 (liaison)
J60 connecter à J45 (liaison)
Retirer les deux fils (jumper) :
J51 à J58, J52 à J36

380V – RACCORDEMENT

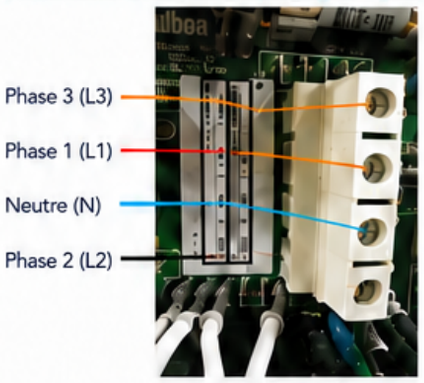

BP2100G1 BP6013G3

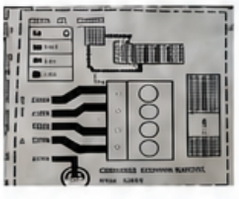

Mettre A2, A3 et A5 sur OFF (vers le bas)

J41 connecter à J54 (liaison)
J60 connecter à J54 (liaison)
Retirer les deux fils (jumper) :
J51 à J58, J52 à J36

CONFIGURATION DES CARTES ÉLECTRONIQUES SELON LE MODÈLE

YE-5.H3.0



1 PHASE : L1-N-G (Alimentation monophasée)	Connecter P37-P49 P50-P26
3 PHASE : L1-L2-L3-N-G (Alimentation triphasée)	Connecter P37-P38 P50-P49

YE-3.H3.0



1 PHASE : L1-N-G (Alimentation monophasée)	Connecter P37-P49 P50-P26
3 PHASE : L1-L2-L3-N-G (Alimentation triphasée)	Connecter P37-P38 P50-P49

YE-7.H3.0



1 PHASE : L1-N-G (Alimentation monophasée)	Connecter P10-P74 P7-P13
3 PHASE : L1-L2-L3-N-G (Alimentation triphasée)	Connecter P7-P10 P11-P13

IMPORTANT : Toute installation électrique doit être réalisée par un professionnel qualifié et conforme aux normes en vigueur (NF C 15-100).

4 MISE À LA TERRE (BALBOA)

Raccordez impérativement le câble de mise à la terre (GROUND) sur le bornier prévu à cet effet.

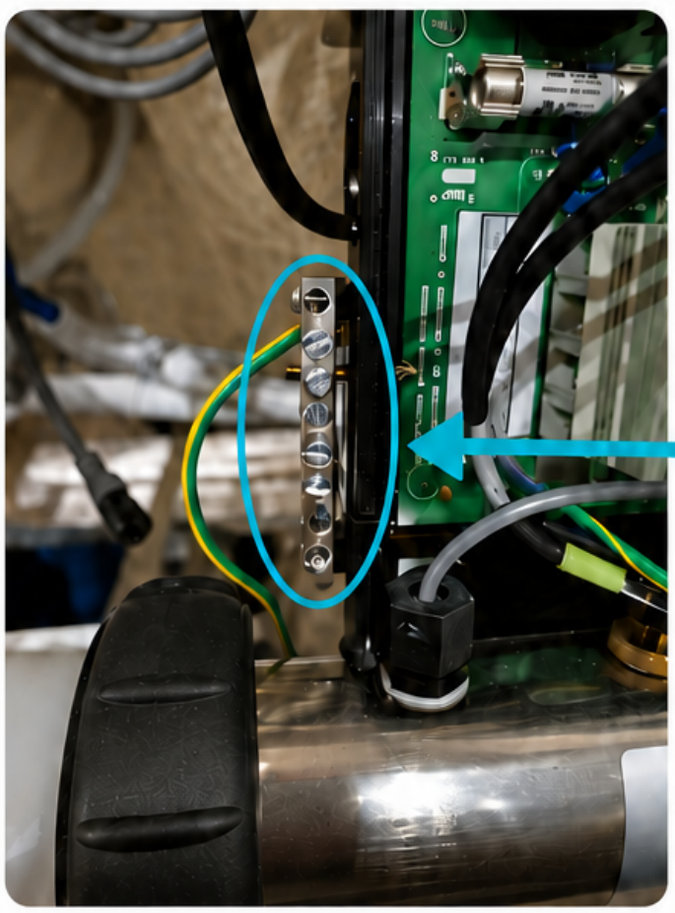

Câble de mise à la terre (BALBOA)

IMPORTANT : La mise à la terre est obligatoire et essentielle pour la sécurité des utilisateurs et le bon fonctionnement de votre spa.

04 RACCORDEMENT ÉLECTRIQUE



Le raccordement doit être réalisé par un électricien qualifié, conformément aux normes en vigueur.



Une facture de l'intervention de l'électricien pourra être exigée pour la prise en charge de la garantie.



- Le spa doit être alimenté par une **ligne électrique dédiée**, raccordée directement au tableau électrique, sans dérivation ni autre appareil connecté.



- Toute rallonge est **strictement interdite**.

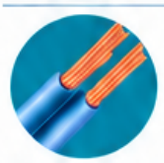

- Utilisez exclusivement des **câbles en cuivre**, conformes aux normes françaises (les connexions en aluminium sont interdites).



- Section de câble selon la puissance du spa :
  - **16 A :** 2,5 mm²
  - **32 A :** 6 mm²
  - **40 A :** 10 mm² (longueur supérieure à 20 m)



- Installez un disjoncteur différentiel **30 mA**, calibré en fonction de la puissance du spa.



- Les caractéristiques électriques (courant, tension, puissance) sont indiquées sur la **fiche produit** du spa.



- En l'absence de **protection parafoudre** sur le tableau électrique, il est recommandé de débrancher ou de disjoncter le spa en cas d'orage.



Un raccordement conforme et sécurisé garantit la performance de votre spa et votre sécurité.

Spa PLUG AND PLAY : prêt à l'emploi sur prise existante

SPÉCIFICATIONS

- **Utilisation extérieure :** prise – courant nominal **16 A**
- **Commutateur bipolaire**
- **Tension nominale : 230 V**
- **Courant différentiel nominal : 30 mA**

TEST DE LA PRISE PROTÉGÉE

À effectuer après la mise en eau du spa :

1. Branchez la fiche sur votre prise étanche 230 V.
2. Le voyant d'indication doit être **rouge**.
3. Appuyez sur le bouton « **TEST** » (rouge) : le voyant doit s'éteindre.
   N'utilisez pas la prise si le test a échoué.
4. Appuyez sur le bouton « **RESET** » (orange) : le voyant « TEST » doit redevenir **rouge**.



VOTRE INSTALLATION ÉLECTRIQUE

Votre installation doit comporter une ligne électrique dédiée, raccordée à une prise femelle étanche (type Plexo).

Cette prise doit être située à **au moins 1,5 m** du spa.

L'installation électrique doit être protégée au tableau par un disjoncteur **différentiel 16 A** et installée **à l'abri des intempéries.**

IMPORTANT : Respectez scrupuleusement ces consignes pour garantir votre sécurité et préserver la garantie de votre spa.

05 - REMPLISSAGE & MISE EN SERVICE

AVANT LE REMPLISSAGE

Avant toute mise en eau, prenez quelques minutes pour effectuer les vérifications suivantes afin de garantir un fonctionnement optimal de votre spa.

VÉRIFICATIONS PRÉALABLES

- Vérifiez que le disjoncteur principal est en position **Arrêt.**
- Contrôlez le serrage des raccords de plomberie (pompes, réchauffeur et circuit hydraulique).
  Les vibrations liées au transport peuvent légèrement desserrer certains raccords.
- Rincez quelques instants le tuyau d'arrosage avant de remplir le spa afin d'éliminer les impuretés pouvant provenir du réseau d'eau.
- Vérifiez que la vanne de vidange est parfaitement fermée.
- Rincez rapidement la cuve afin d'éliminer les poussières ou résidus éventuels liés au transport.

IMPORTANT

Le spa doit impérativement être mis sous tension uniquement après son remplissage complet.

Une mise sous tension sans eau peut entraîner une détérioration immédiate du réchauffeur et des pompes.

Ce type de dommage n'est pas couvert par la garantie.

PROCÉDURE DE REMPLISSAGE

1. Retirez la cartouche filtrante.
2. Introduisez le tuyau d'arrosage directement dans le logement du filtre (skimmer).
3. Remplissez le spa jusqu'à ce que l'ensemble des buses de massage soit immergé.
4. Contrôlez l'absence de fuite avant la première mise sous tension.
5. Replacez ensuite la cartouche filtrante.

PREMIÈRE MISE EN SERVICE

Une fois le spa entièrement rempli :

- Mettez le disjoncteur sous tension.
- Vérifiez le démarrage de la filtration.
- Contrôlez le bon fonctionnement des pompes et du réchauffeur.
- Réglez la température souhaitée.

CONSEIL PLANÈTE DIFFUSION

Nous recommandons vivement une première mise en service réalisée par un professionnel qualifié.
Une installation conforme garantit :

- la sécurité des utilisateurs
- le bon fonctionnement du spa
- la préservation de votre garantie constructeur

Une installation réalisée dans les règles de l'art est la garantie d'un fonctionnement fiable et durable de votre spa.



REMPLISSAGE & MISE EN SERVICE

SPAS • SAUNAS • BIEN-ÊTRE

QUALITÉ DE L'EAU : LES RÈGLES D'OR

La qualité de l'eau est essentielle pour assurer votre confort, préserver votre équipement et maintenir votre garantie.

OUI à l'eau du réseau de ville
C'est la seule base fiable et recommandée.

LES EAUX NON COMPATIBLES (INTERDITES)

NON à l'adoucisseur pur : Risque de corrosion du réchauffeur, des pompes, des joints et des jets.
TH minimum : 13–15 °f (130–150 ppm).
Si l'eau est trop douce, utilisez un réhaussseur de dureté.

Une eau trop pauvre en minéraux devient agressive : elle peut corroder les pièces métalliques, endommager les revêtements de votre spa et favoriser l'apparition de mousse.
De plus, un TH trop bas rend le pH difficile à stabiliser, ce qui peut provoquer des irritations chez les baigneurs et réduire l'efficacité des produits désinfectants.

NON aux eaux de forage, puits ou canal : Risque de prolifération bactérienne, de taches, d'odeurs et d'érosion des buses et des composants.

Tout dommage (corrosion, calcaire, bactéries) résultant de l'utilisation d'une eau non conforme est EXCLU DE LA GARANTIE.

REMPLISSAGE ET NIVEAU D'EAU

- Remplissez le spa jusqu'à ce que le niveau d'eau se situe entre le repère minimum et maximum (selon le modèle), tout en couvrant l'ensemble des jets.
- Ajustez le niveau d'eau en fonction du nombre de baigneurs.
- Une fois le niveau correct, remettez la cartouche filtrante en place et refermez le skimmer.

MAINTIEN EN EAU

- Le spa doit rester en eau et sous tension toute l'année, été comme hiver, afin de protéger la coque, les canalisations et les équipements contre le gel et les dommages liés à la chaleur.
- L'utilisation d'une couverture isolante est fortement recommandée : elle limite l'évaporation, protège des UV, conserve la chaleur et réduit votre consommation d'énergie.

CONSEIL : Analysez régulièrement votre eau et ajustez si nécessaire :
pH : 7,2 – 7,6 | TH : 13 – 15 °f (130 – 150 ppm) | TAC : 80 – 120 ppm
Une eau bien équilibrée, c'est la clé d'un spa performant et durable.

REMPLISSAGE & MISE EN SERVICE

LES PARAMÈTRES IDÉAUX POUR VOTRE SPA

Pour une eau saine, confortable et équilibrée, veillez à maintenir les paramètres suivants dans les valeurs recommandées.

PARAMÈTRE	VALEUR IDÉALE	POURQUOI EST-CE IMPORTANT ?
pH (Potentiel Hydrogène)	**7,2 – 7,4**	**L'équilibre clé :** Un pH mal réglé irrite les yeux et rend les désinfectants (chlore/brome) inefficaces.
TH (Dureté de l'eau)	**13 – 15 °f** (130 – 150 ppm)	**La protection :** Trop bas, l'eau corrode les métaux. Trop haut, elle crée du tartre (calcaire).
TAC (Alcalinité)	**8 – 12 °f** (80 – 120 ppm)	**La stabilité :** C'est le "pouvoir tampon". Un bon TAC empêche le pH de faire le "yoyo".
Désinfectant (Brome ou Chlore)	**3 – 5 mg/L**	**L'hygiène :** Élimine les bactéries et les algues. **(Valeur pour le Brome ou le Chlore).**

LES 3 RÈGLES D'OR DU PROPRIÉTAIRE

1 RESPECTEZ TOUJOURS L'ORDRE DES RÉGLAGES

Si vous devez tout ajuster, suivez toujours cet ordre :

TAC → pH → Désinfectant

Le TH se règle uniquement au remplissage.

2 UNE DOUCHE AVANT CHAQUE BAIGNADE

1 baigneur qui ne se douche pas apporte autant de bactéries que 50 baigneurs propres.



Elle économise vos produits chimiques !

3 LA FILTRATION EST REINE

Filtrez votre eau au minimum 8 à 12 heures par jour.
Si l'eau est chaude (37°C+), elle a besoin de circuler davantage.



CONSEIL PLANÈTE DIFFUSION

L'eau du spa doit être changée tous les 3 à 4 mois selon l'utilisation, car elle finit par se charger en résidus que les produits ne peuvent plus éliminer.
Un renouvellement régulier garantit une eau saine, prolonge la durée de vie des équipements et optimise les performances de votre spa.

MISE EN SERVICE

Une fois l'installation terminée et toutes les vérifications effectuées, votre spa est prêt à être mis en service.

1. INSTALLATION DES CARTOUCHES FILTRANTES

Retirez soigneusement le film de protection des cartouches filtrantes, puis installez-les correctement dans le(s) skimmer(s) prévu(s) à cet effet.



2. VÉRIFICATIONS AVANT LA MISE SOUS TENSION

Avant de mettre le spa sous tension, assurez-vous que :

- Le niveau d'eau atteint la hauteur recommandée.
- Tous les jets d'hydromassage situés sous la ligne d'eau sont complètement immergés (à l'exception des jets d'épaules ou de nuque selon le modèle).
- Les cartouches filtrantes sont correctement installées.
- Les vannes du compartiment technique sont entièrement ouvertes.

3. MISE SOUS TENSION

Une fois ces vérifications réalisées, vous pouvez alimenter votre spa électriquement.



Le système effectue automatiquement un cycle d'initialisation.
Suivez ensuite les indications affichées sur le clavier de commande pour régler :

- la température de l'eau ;
- les cycles de filtration ;
- les fonctions d'hydromassage ;
- l'éclairage et les options selon vos préférences.

CONSEIL PLANÈTE DIFFUSION

Lors de la première mise en chauffe, la température de l'eau augmente progressivement. Selon la température de l'eau de remplissage, le volume du spa et les conditions climatiques, la montée en température peut nécessiter **12 à 24 heures.**

Pour accélérer le chauffage et limiter la consommation d'énergie, il est recommandé de laisser la couverture thermique en place pendant toute cette période.

ATTESTATION DE LECTURE ET D'ACCEPTATION

NOTICE D'INSTALLATION, D'UTILISATION ET D'ENTRETIEN

Je soussigné(e), reconnais avoir reçu, lu et compris la présente notice d'installation, d'utilisation et d'entretien relative à mon spa / spa de nage fourni par Planète Diffusion.

Je reconnais avoir pris connaissance des consignes de sécurité, des conditions d'installation, de raccordement électrique, de remplissage, de mise en service, d'utilisation et d'entretien.

RAPPELS IMPORTANTS

- Le raccordement électrique doit être réalisé par un professionnel qualifié, conformément aux normes en vigueur.
- Le non-respect des consignes de sécurité, de qualité d'eau, d'entretien ou d'installation peut entraîner des dysfonctionnements, des dommages matériels et l'exclusion de la garantie.
- La responsabilité de Planète Diffusion ne saurait être engagée en cas d'utilisation non conforme, de mauvaise installation ou de non-respect des préconisations figurant dans la notice.
- Le client s'engage à conserver ce document et à le transmettre à tout utilisateur du spa.

INFORMATIONS CLIENT

Nom et prénom : _____

Adresse : _____

_____

Modèle : _____

Date de livraison / installation : _____

SIGNATURE DU CLIENT

Faire précéder la signature de la mention manuscrite : **"Lu et approuvé, notice lue et acceptée".**

Fait à : _____ Le : _____

Signature :

Planète Diffusion vous remercie de votre confiance et vous souhaite une utilisation sereine, sûre et durable de votre spa.

FIN DE NOTICE

PLANÈTE DIFFUSION VOUS REMERCIE

SPAS • SAUNAS • BIEN-ÊTRE

Nous vous remercions pour votre **confiance**.

Nous vous souhaitons de merveilleux moments de **détente**, de **bien-être** et de **convivialité**.

Pour toute question complémentaire, notre équipe reste **à votre disposition**.

PRENDRE SOIN DE VOUS AU QUOTIDIEN



Créateur de moments de bien-être

DÉTENTE | BIEN-ÊTRE | CONVIVIALITÉ | QUALITÉ DE VIE